Hayward Skimmer breit ABS 2" Innengewinde Grau rechteckig Typ Premium Large (7018917)

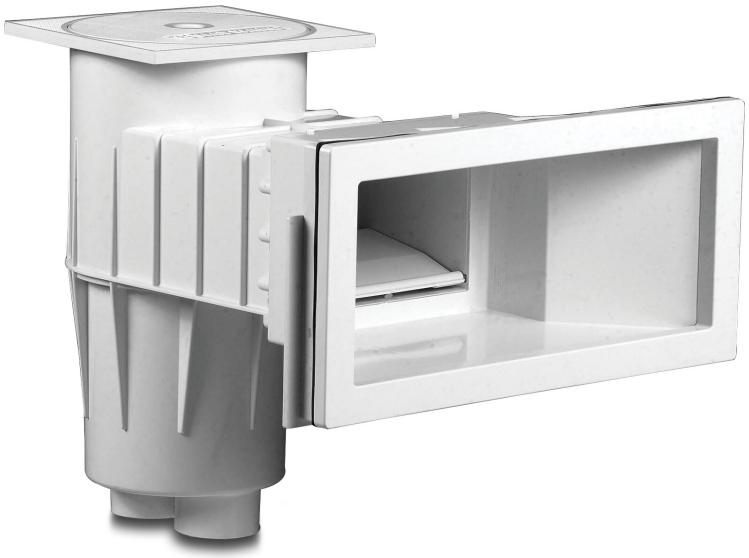

HAYWARD

REBER
Bewässerungssysteme

TECHNISCHE DATEN

Typ	Premium Large
Werkstoff	ABS
Modell	rechteckig
Anschluss	Innengewinde
Farbe	Grau
Maß	2"

ABMESSUNGEN

E	230 mm
H	127 mm
A	541 mm
B	436 mm
C	450 mm
D	215 mm
F	311 mm
G	400 mm

REBER
Bewässerungssysteme

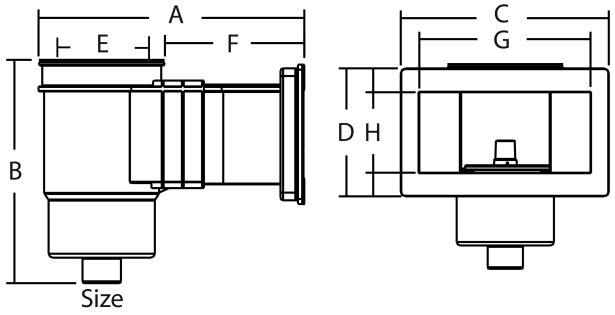

Generiert am: 07.10.2025

Reber Beregnung GmbH
Gottlieb Daimler Str. 2
67227 Frankenthal
32602 VLOTHO-EXTER
Deutschland
+49 (0) 6233 3772 - 0
info@reberberegnung.de
http://www.reberberegnung.de

REBER
Bewässerungssysteme