# VDL Übergangsadapter PVC-U 40/50 mm x 1 1/2" Klebemuffe/Klebestutzen x Innengewinde 16bar Grau mit Edelstahl Ring Typ verstärkt (7018179)



Van de Lande

REBER
Bewässerungssysteme

# TECHNISCHE DATEN

| | |
|---|---|
| Farbe | Grau |
| Typ | verstärkt |
| Werkstoff | PVC-U |
| Ausführung | mit Edelstahl Ring |
| Anschluss | Klebemuffe/Klebestutzen x Innengewinde |
| Maß | 40/50 mm x 1 1/2" |
| WebshopURL | https://www.bevo.com/de-de/vdl-uebergangsadapter-pvc-u-40-50-mm-x-1-1-2-klebemuffe-klebestutzen-x-innengewinde-16bar-grau-mit-edelstahl-ring-typ-verstaerkt-7018179 |
| Arbeitsdruck | 16 bar |

# ABMESSUNGEN

| | |
|---|---|
| F-1 | 25 mm |
| L | 77 mm |
| ØDi-1 | 1 1/2 " |
| ØDi-2 | 40 mm |
| ØDo-3 | 50 mm |

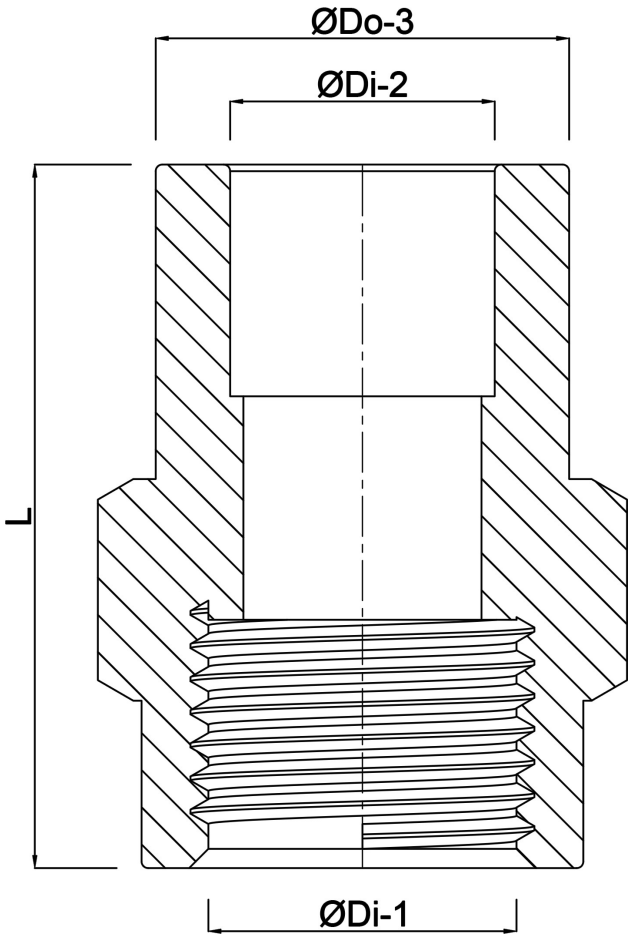


# Generiert am: 01.11.2026

Reber Beregnung GmbH
Gottlieb Daimler Str. 2
67227 Frankenthal
Deutschland
+49 (0) 6233 3772 - 0
info@reberberegnung.de
http://www.reberberegnung.de

REBER
Bewässerungssysteme