# Profec Blindflansch Stahl DN25 DIN Flansch 16bar PN16
(1180252)

PROFEC

REBER
Bewässerungssysteme

# TECHNISCHE DATEN

| | |
|---|---|
| Werkstoff | Stahl |
| Anschluss | DIN Flansch |
| DIN Norm | DIN 2527 |
| Flansch | PN16 |
| Arbeitsdruck | 16 bar |
| Maß | DN25 |
| Außen ø | 115 mm |
| Gewicht | 1.23 kg |
| Dicke | 16 mm |
| Lochkreis | 85 mm |
| Loch Ø | 14 mm |
| Löcher | 4 |

# ABMESSUNGEN

| | |
|---|---|
| PCD | 85 mm |
| O | 14 mm |

REBER
Bewässerungssysteme

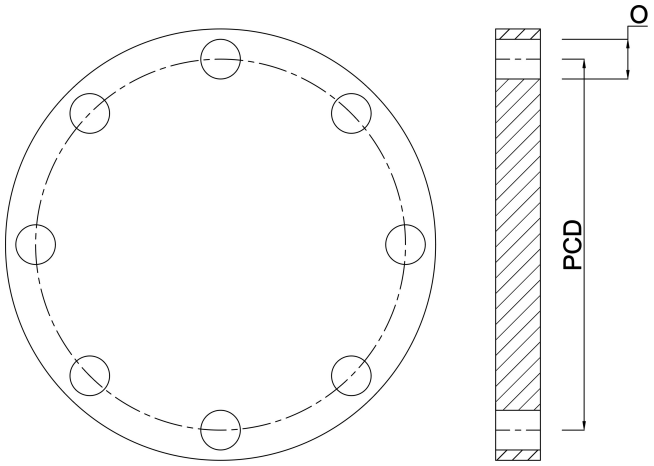


# Generiert am: 05.10.2025

Reber Beregnung GmbH
Gottlieb Daimler Str. 2
67227 Frankenthal
32602 VLOTHO-EXTER
Deutschland
+49 (0) 6233 3772 - 0
info@reberberegnung.de
http://www.reberberegnung.de

REBER
Bewässerungssysteme