Rovatti 3-Punkt-Befestigung für Traktor Stahl Typ A1T
(7024366)

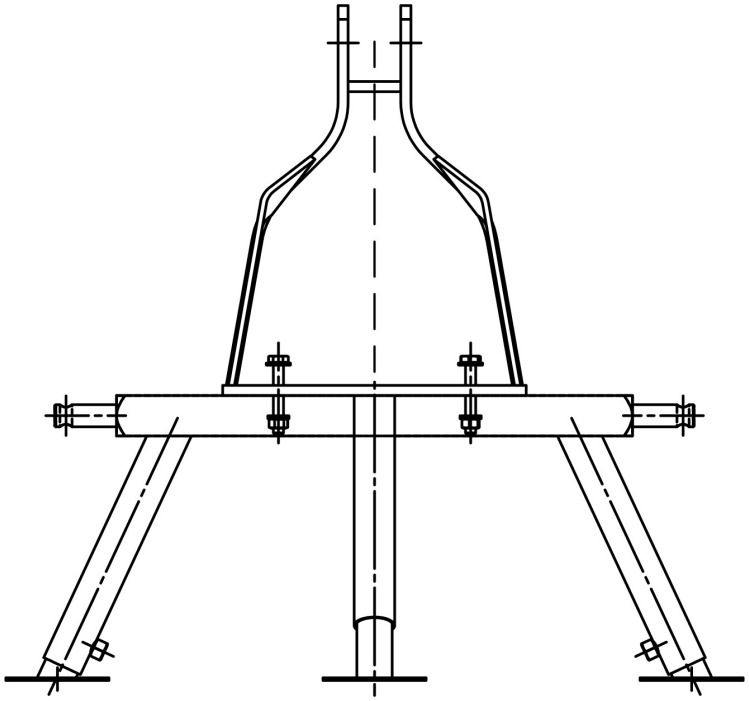

rovatti pompe

REBER
Bewässerungssysteme

TECHNISCHE DATEN

Werkstoff	Stahl
Typ	A1T

Generiert am: 06.10.2025

Reber Beregnung GmbH
Gottlieb Daimler Str. 2
67227 Frankenthal
32602 VLOTHO-EXTER
Deutschland
+49 (0) 6233 3772 - 0
info@reberberegnung.de
http://www.reberberegnung.de

REBER
Bewässerungssysteme