Schlauchtülle PP 3/8" x 12 mm Überwurfmutter IG x Schlauchtülle 6bar Grau

(0330224)

REBER
Bewässerungssysteme

TECHNISCHE DATEN

Farbe	Grau
Werkstoff	PP
Material Dichtung	EPDM
Anschluss	Überwurfmutter IG x Schlauchtülle
Arbeitsdruck	6 bar
Max. Temp.	80 °C
Maß	3/8" x 12 mm

ABMESSUNGEN

L	47.5 mm
ØDi-1	3/8 "
ØDo-2	12 mm
Lq-2	27 mm

Generiert am: 02.10.2025

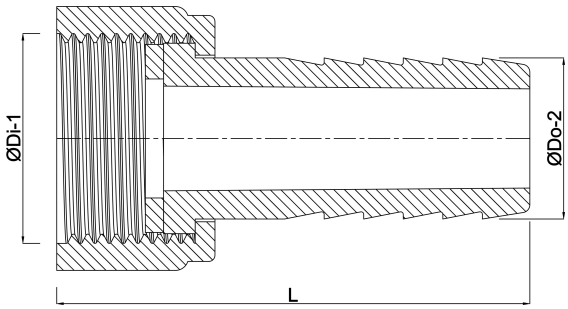

REBER
Bewässerungssysteme

Reber Beregnung GmbH
Gottlieb Daimler Str. 2
67227 Frankenthal
32602 VLOTHO-EXTER
Deutschland
+49 (0) 6233 3772 - 0
info@reberberegnung.de
http://www.reberberegnung.de

REBER
Bewässerungssysteme