Profec Winkel 90° PVC-U 32 mm x 1 1/4" Klebemuffe x Außengewinde 10bar Grau (0110142)

PROFEC

REBER
Bewässerungssysteme

TECHNISCHE DATEN

Farbe	Grau
Werkstoff	PVC-U
Anschluss	Klebemuffe x Außengewinde
Arbeitsdruck	10 bar
Maß	32 mm x 1 1/4"

ABMESSUNGEN

ØDi-1	32 mm
ØDo-1	1 1/4 "
Cb-1	39 mm
Cb-2	45 mm

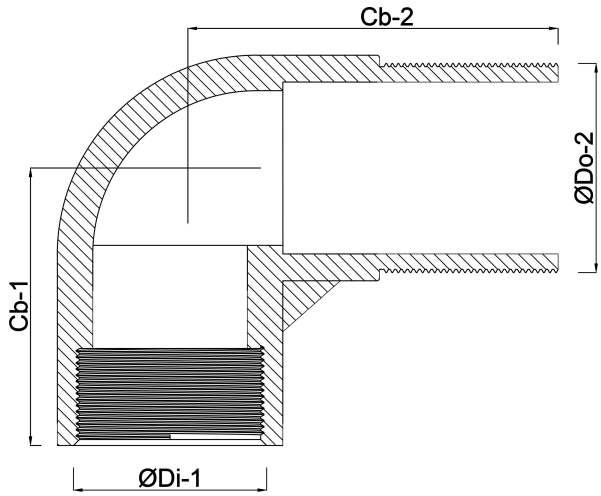

Generiert am: 30.10.2025

Reber Beregnung GmbH
Gottlieb Daimler Str. 2
67227 Frankenthal
Deutschland
+49 (0) 6233 3772 - 0

REBER
Bewässerungssysteme

info@reberberegnung.de
http://www.reberberegnung.de

REBER
Bewässerungssysteme