Profec Kugelhahn Messing Vernickelt 2" Innengewinde 10bar DVGW Typ 107 (0401188)

PROFEC

REBER
Bewässerungssysteme

TECHNISCHE DATEN

Typ	107
Werkstoff	Messing
Oberflächenbehandlung	Vernickelt
Zulassung	DVGW
Bedienung	Hebel
Griff-Farbe	Gelb
Material Hebel/Griff	Stahl
Gehäusekonstruktion	2-teilig
Material Kugel	Messing hart verchromt
Material Gehäuse	Messing
Material Dichtung	PTFE
Anschluss	Innengewinde
Durchgang	full
Temperaturbereich	-20°C - 180°C
Arbeitsdruck	10 bar
Maß	2"

ABMESSUNGEN

Lb	126 mm
ØDi-1	2 "
ØDi-2	2 "
F-1	28 mm
F-2	27.5 mm
Ct-1	83 mm
R	159.5 mm
ØDf	47.5 mm

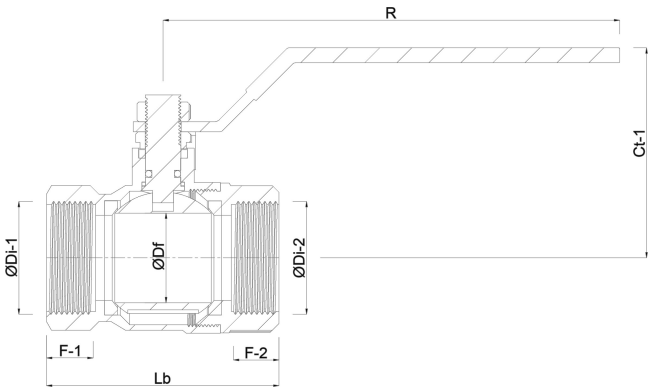

PRODUKTINFORMATIONEN

Hochdruck-Kugelhahn mit vollem Durchfluss, langes Gewinde. Edelstahlgriffe auf Anfrage separat erhältlich.

REBER
Bewässerungssysteme

Generiert am: 02.10.2025

Reber Beregnung GmbH
Gottlieb Daimler Str. 2
67227 Frankenthal
32602 VLOTHO-EXTER
Deutschland
+49 (0) 6233 3772 - 0
info@reberberegnung.de
http://www.reberberegnung.de

REBER
Bewässerungssysteme