VDL Übergangsadapter PVC-U 63/75 mm x 2 1/2" Klebemuffe/Klebestutzen x Innengewinde 10bar Grau mit Edelstahl Ring Typ verstärkt (7002783)



Van de Lande

REBER
Bewässerungssysteme

TECHNISCHE DATEN

Farbe	Grau
Typ	verstärkt
Werkstoff	PVC-U
Ausführung	mit Edelstahl Ring
Anschluss	Klebemuffe/Klebestutzen x Innengewinde
Maß	63/75 mm x 2 1/2"
WebshopURL	https://www.bevo.com/de-de/vdl-uebergangsadapter-pvc-u-63-75-mm-x-2-1-2-klebemuffe-klebestutzen-x-innengewinde-10bar-grau-mit-edelstahl-ring-typ-verstaerkt-7002783
Arbeitsdruck	10 bar

ABMESSUNGEN

F-1	31 mm
L	104.5 mm
ØDi-1	2 1/2 "
ØDi-2	63 mm
ØDo-3	75 mm

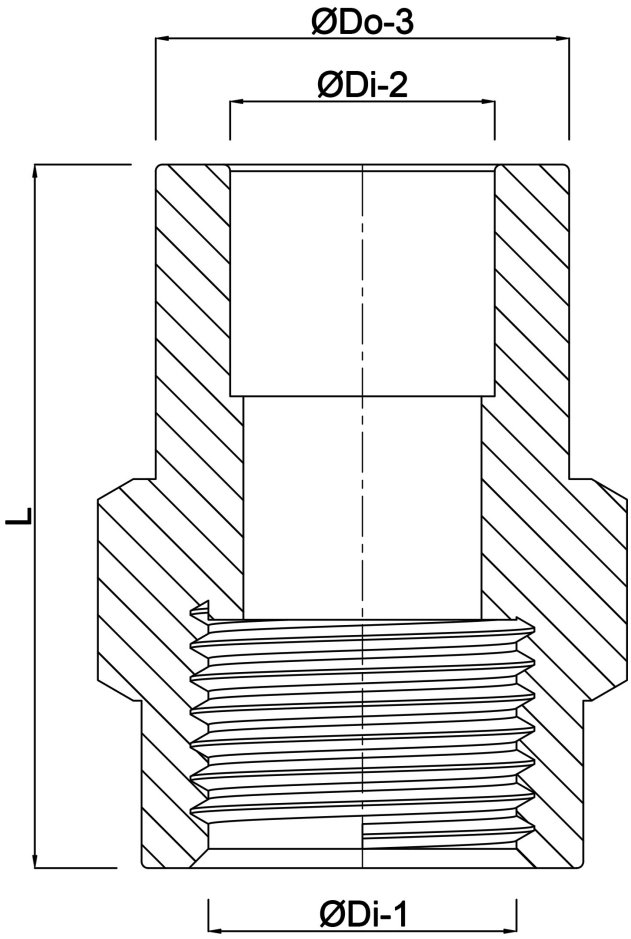

Generiert am: 01.11.2026

Reber Beregnung GmbH
Gottlieb Daimler Str. 2
67227 Frankenthal
Deutschland
+49 (0) 6233 3772 - 0
info@reberberegnung.de
http://www.reberberegnung.de

REBER
Bewässerungssysteme