Profec Nr. 290 Stopfen Gusseisen Verzinkt 3/8" Außengewinde 25bar DVGW (1029003)

PROFEC

REBER
Bewässerungssysteme

TECHNISCHE DATEN

Werkstoff	Gusseisen
Oberflächenbehandlung	Verzinkt
Zulassung	DVGW
Anschluss	Außengewinde
Fitting Nr.	Nr. 290
Temperaturbereich	-20°C - 120°C
Arbeitsdruck	25 bar
Maß	3/8"

ABMESSUNGEN

H	24 mm
ØDo-1	3/8 "
F-1	12 mm

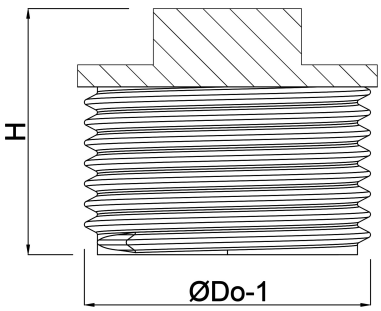

REBER
Bewässerungssysteme

Generiert am: 30.10.2025

Reber Beregnung GmbH
Gottlieb Daimler Str. 2
67227 Frankenthal
Deutschland
+49 (0) 6233 3772 - 0
info@reberberegnung.de
http://www.reberberegnung.de

REBER
Bewässerungssysteme