Profec Gewindeflansch Stahl DN25 x 1" DIN Flansch x Innengewinde 16bar Schwarz PN10/16 (1180212)

PROFEC

REBER
Bewässerungssysteme

TECHNISCHE DATEN

Farbe	Schwarz
Werkstoff	Stahl
Anschluss	DIN Flansch x Innengewinde
DIN Norm	DIN 2566
Flansch	PN10/16
Arbeitsdruck	16 bar
Maß	DN25 x 1"
Durchmesser	33,7 mm
Außen ø	115 mm
Gewicht	1.1 kg
Höhe	24 mm
Dicke	16 mm
Lochkreis	85 mm
Loch Ø	14 mm
Löcher	4

ABMESSUNGEN

ØDi-1	1 "
PCD	85 mm
O	14 mm

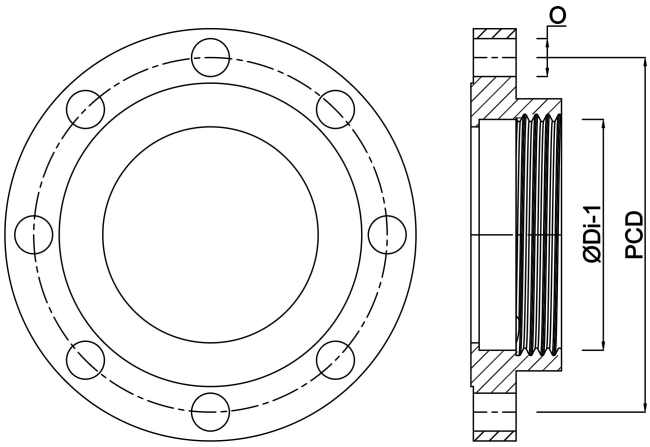

Generiert am: 05.10.2025

Reber Beregnung GmbH
Gottlieb Daimler Str. 2
67227 Frankenthal
32602 VLOTHO-EXTER
Deutschland
+49 (0) 6233 3772 - 0
info@reberberegnung.de
http://www.reberberegnung.de

REBER
Bewässerungssysteme