VDL Übergangsadapter PVC-U 25/32 mm x 1" Klebemuffe/Klebestutzen x Innengewinde 16bar Grau mit Edelstahl Ring Typ verstärkt (7018175)



Van de Lande

REBER
Bewässerungssysteme

TECHNISCHE DATEN

Farbe	Grau
Typ	verstärkt
Werkstoff	PVC-U
Ausführung	mit Edelstahl Ring
Anschluss	Klebemuffe/Klebestutzen x Innengewinde
Maß	25/32 mm x 1"
WebshopURL	https://www.bevo.com/de-de/vdl-uebergangsadapter-pvc-u-25-32-mm-x-1-klebemuffe-klebestutzen-x-innengewinde-16bar-grau-mit-edelstahl-ring-typ-verstaerkt-7018175
Arbeitsdruck	16 bar

ABMESSUNGEN

F-1	22 mm
L	59.5 mm
ØDi-1	1 "
ØDi-2	25 mm
ØDo-3	32 mm

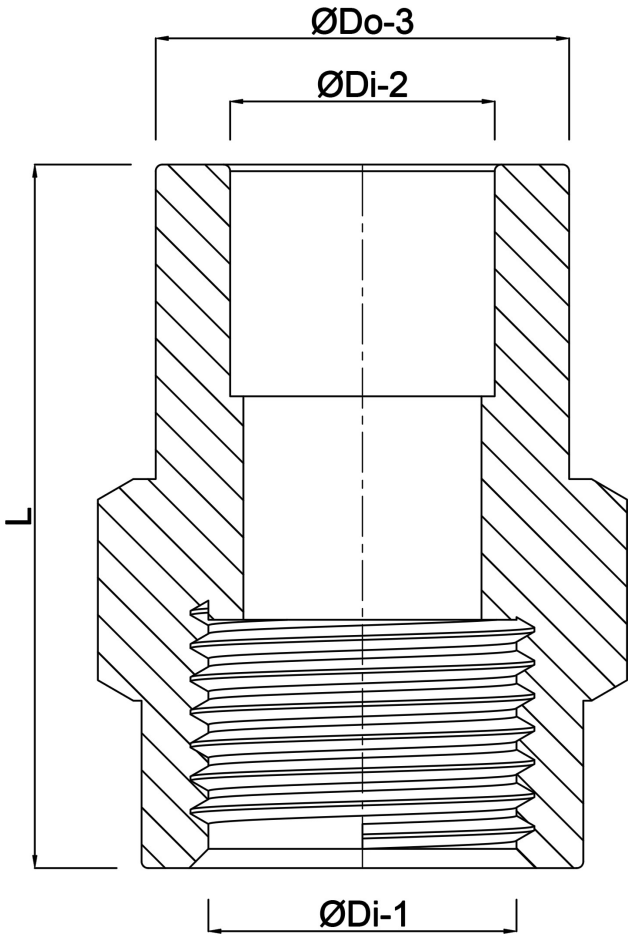

Generiert am: 01.11.2026

Reber Beregnung GmbH
Gottlieb Daimler Str. 2
67227 Frankenthal
Deutschland
+49 (0) 6233 3772 - 0
info@reberberegnung.de
http://www.reberberegnung.de

REBER
Bewässerungssysteme