23B Anschweißnippel Stahl 4" x 114,3 mm Außengewinde x Stumpfschweißung 7cm (0220209)

REBER
Bewässerungssysteme

TECHNISCHE DATEN

Werkstoff	Stahl
Anschluss	Außengewinde x Stumpfschweißung
Fitting Nr.	23B
Maß	4" x 114,3 mm
Länge	7 cm

ABMESSUNGEN

L	70 mm
ØDo-1	114.3 mm
ØDo-2	4 "

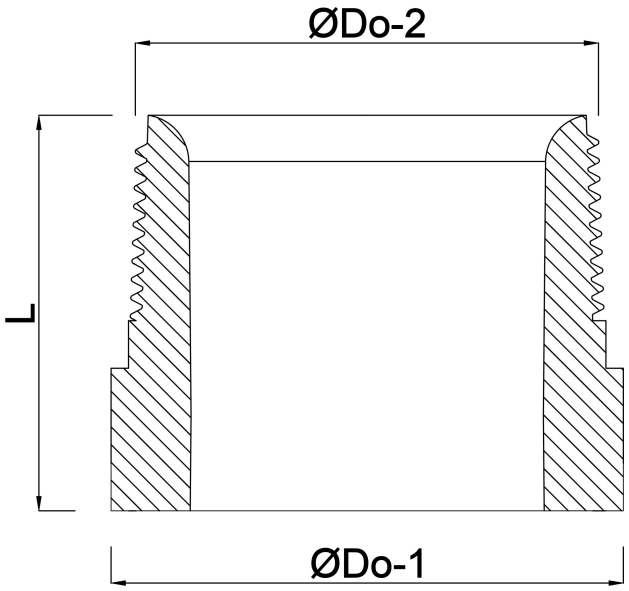

REBER
Bewässerungssysteme

Generiert am: 02.10.2025

Reber Beregnung GmbH
Gottlieb Daimler Str. 2
67227 Frankenthal
32602 VLOTHO-EXTER
Deutschland
+49 (0) 6233 3772 - 0
info@reberberegnung.de
http://www.reberberegnung.de

REBER
Bewässerungssysteme